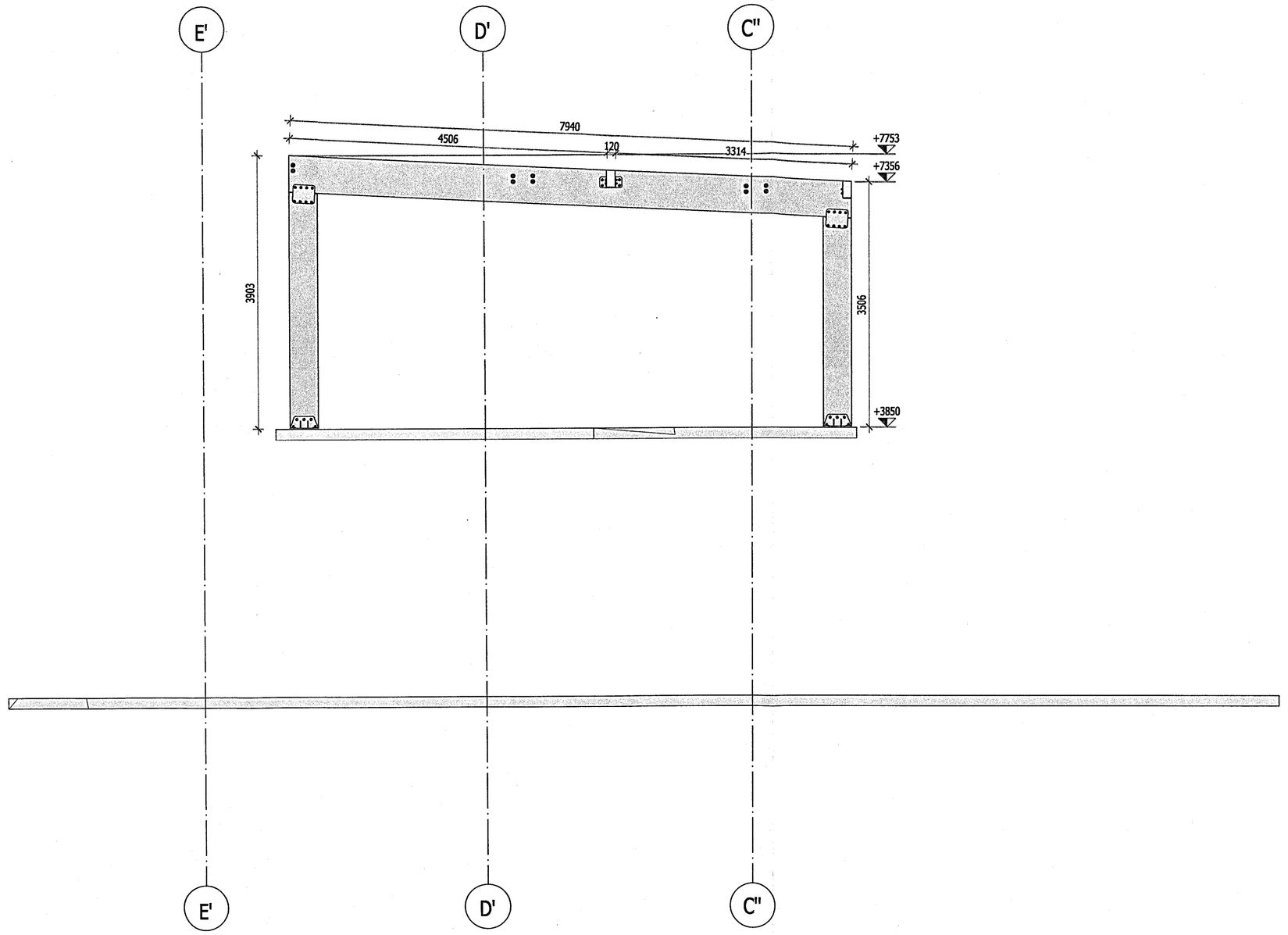

Secțiune: 6-6
Scara: 1:50

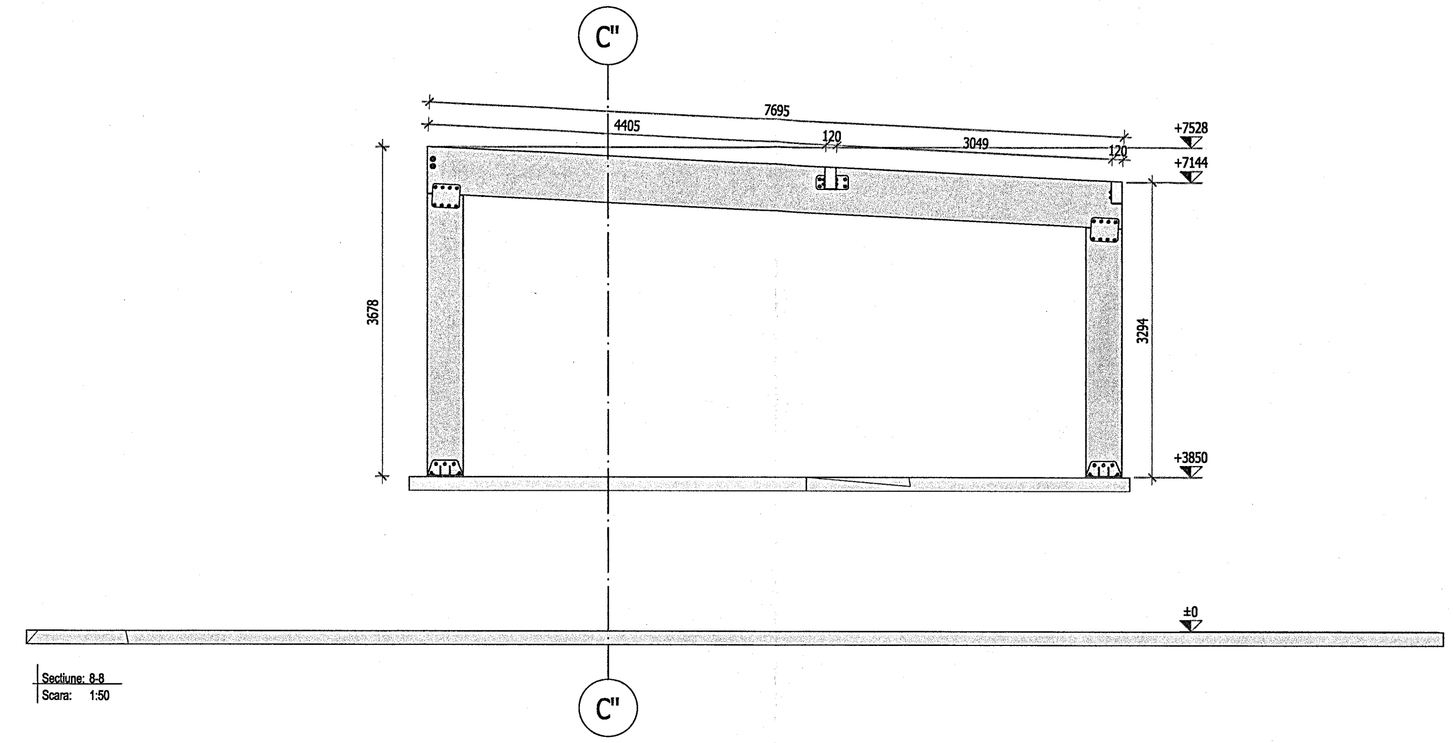

Secțiune: 8-8
Scara: 1:50

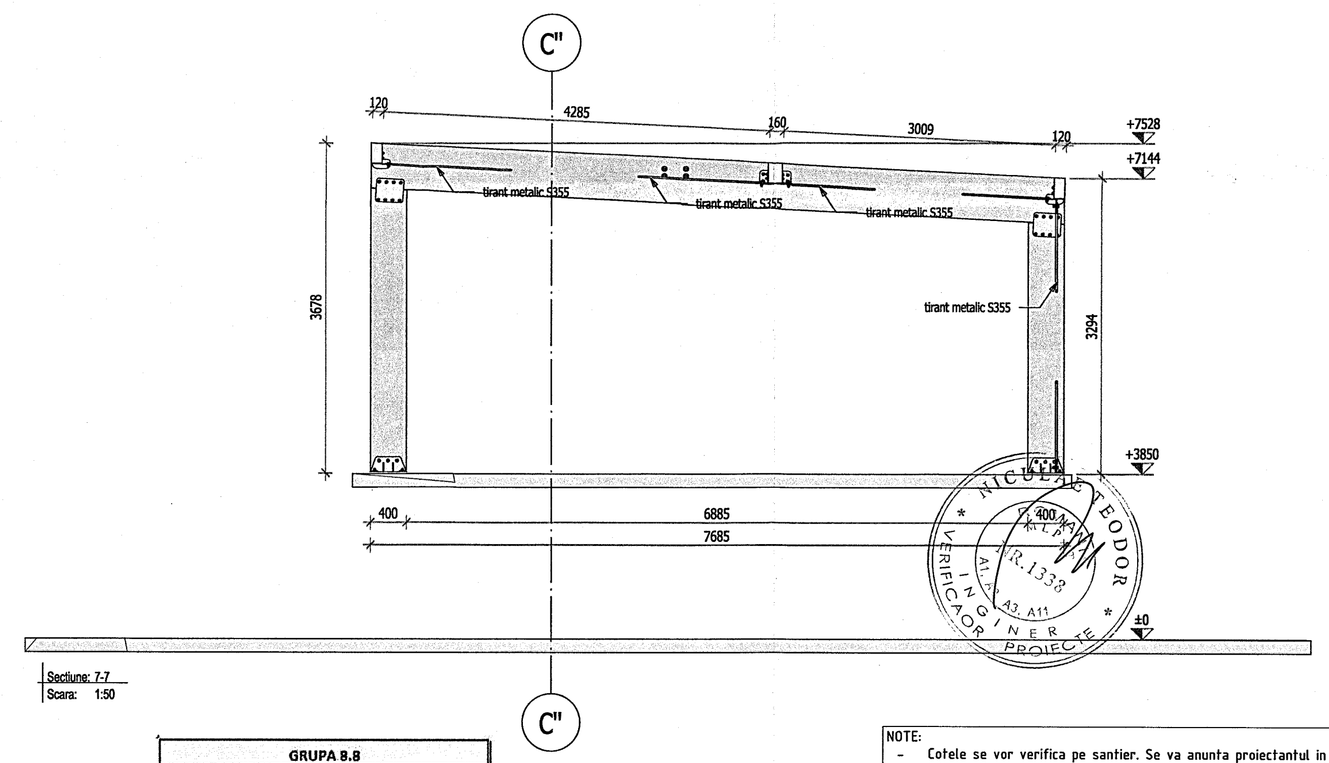

Secțiune: 7-7
Scara: 1:50

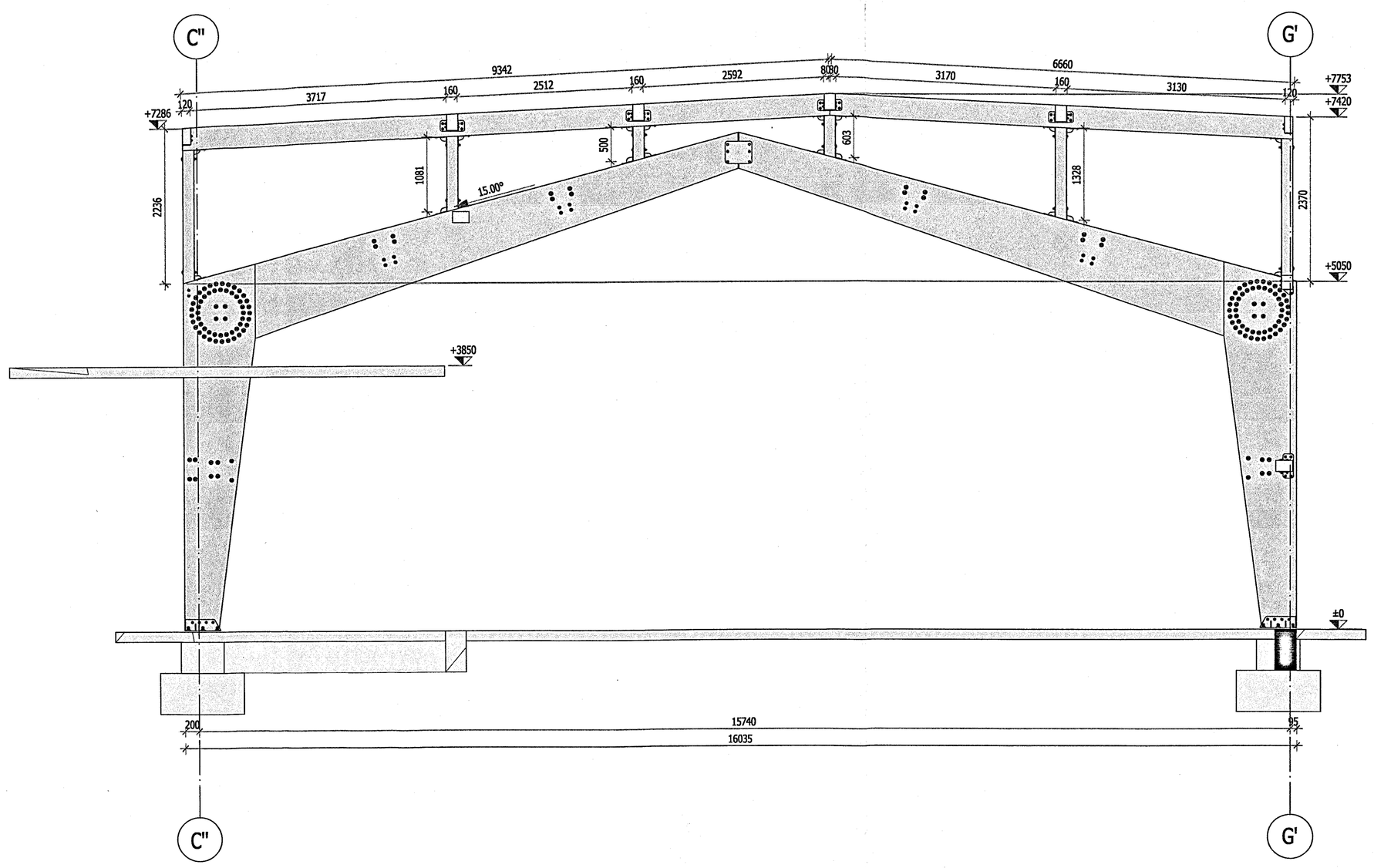

Secțiune: 9-9
Scara: 1:50

GRUPA 8.8		
DIAMETRU	Mr [daNm]	Mr [daNm] (50%)
M12	11	5
M16	26	13
M18	37	18
M20	51	25
M22	67	34
M24	88	44
M27	125	62
M30	171	86

CARACTERISTICI TEHNICE MATERIALE/CERINTE

(EXCLUS MATERIALE SPECIALE SI/SAU CERINTE PARTICULARE)

LEMN (SPECIA MOLID)		
STRUCTURA PRINC./SEC. :	LAMELAT GL24h (SR EN 14080)	
ADEZIV :	MELAMINA (SR EN 301)	
TRATAMENT SUPRAFATA :	PROTECTIE IMPREGNATA	
GAURA :	BOLTURI SI/SAU BULOANE CALIBRATE	aGAURA=aPICIOR
	SURUBURI	aGAURA=aPICIOR
SAIBE :	PENTRU LEMN (SR EN 1995-1-1:2004-EUROCOD 5)	
SURUBURI OTEL-LEMN:	CLASA 8.8 / S355 CU PAS MARE	
	PIULITA CLASA 8 INALTIME MEDIE	
OTEL		
CONFECTII METALICE :	OTEL S275	
SUDURI :	CORDON DE SUDURA CU $a_{sudura} \geq 0.7\ t_{min.}$	
SURUBURI OTEL-OTEL:	CLASA 8.8 CU PAS MARE	
	PIULITA CLASA 8 INALTIME MEDIE	
TRATAMENT SUPRAFATA :	CONFECTII METALICE, ZINCARE LA CALD	
	CONFECTII STANDARD SI ELEMENTE FILETATE, ZINCARE ELECTROLITICA	

NOTE:
- Cotele se vor verifica pe santier. Se va anunta proiectantul in cazul unor diferente de cote intre proiect si situatia de pe santier.
- Se va acorda o deosebita atentie la realizarea fundatiilor pentru a se evita erorile de montaj.
- Se va acorda o atentie sporita la pozitionarea picioarelor macaralelor.
- In betonul utilizat pentru realizarea infrastructurii se va adauga aditiv special de impermeabilizare.
- Solutia de fundare va fi confirmata de catre elaboratorul studiului geotehnic.
- Terenul de fundare va fi confirmat de catre un inginer geotehnician.

REV03	DATA3	MOTIV3	
REV02	DATA2	MOTIV2	
REV01	DATA1	MOTIV1	
REV.	DATA	MOTIVUL	

PECACHET (PIBD, STIFIE): Arh. S.DINU T.V. 6.375
CLASA DE IMPORTANTA / CONSTANTA CIVILA DE IMPORTANTA: I / II

NUME PROIECT / PROJECT NAME:
Modernizarea si reabilitarea energetica a centrului de pregatire si refacere/recuperare a capacitatii de munca Diana - Saturn, Mangalia Judetul Constanta

Judet Constanta, mun. Mangalia, statiunea Saturn, strada Greenport, nr. 2-2D, NC102395, NC102304, NC102303, NC102228
ADRESA PROIECT / PROJECT ADRESS:

NUME FURNIZOR / SUPPLIER NAME:
S.C. PET DELPIT S.R.L.
Jud. Neamț, Roman, Str. Energiei, Bl. 5, Sc.C
Tel: 0751.519.868
EMAIL: ables.liviu@gmail.com

PROIECTANT GENERAL / GENERAL DESIGNER:
S.C. NEO STRUCTURAL ENGINEERING S.R.L.
Str. Gradul, nr. 7A, Sector 4, Bucuresti
Tel: 0742.109.819 / 0722.366.544
EMAIL: stefan.burciu@neogrup.ro / angelica.burciu@neogrup.ro

PROIECTANT STRUCTURA / STRUCTURAL DESIGNER:
S.C. NEO STRUCTURAL ENGINEERING S.R.L.
Str. Gradul, nr. 7A, Sector 4, Bucuresti
Tel: 0742.109.819 / 0722.366.544
EMAIL: stefan.burciu@neogrup.ro / angelica.burciu@neogrup.ro

BENEFICIAR / CLIENT:
MINISTERUL AFACERILOR INTERNE

TITLU PLANSA / PLAN NAME:
SECTIUNE 6-6
SECTIUNE 7-7
SECTIUNE 8-8
SECTIUNE 9-9

PROIECTAT / DESIGNED	Ing. Catalin Gabriel Olteanu
DESENAT / DRAWN	Ing. Catalin Gabriel Olteanu
VERIFICAT / CHECKED	Ing. Stefan Burciu

SCARA / SCALE:	COD PROIECT / PROJECT NO:	REV:
1:50	03/2025	00
DATA / DATE: 03.2025	FAZA / PHASE: P.T.	PLAN NR: RL05

PLANUL SE VA CITI IMPREUNA CU PLANURILE DE ARHITECTURA SI INSTALATII.
PLANUL SE VA CITI IMPREUNA CU NOTELE TEHNOLOGICE. PROIECTUL NU SE VA
EXECUTA FARA OBTINEREA AUTORIZATIEI DE CONSTRUIRE.

COPYRIGHT © by NEO STRUCTURAL ENGINEERING SRL All Rights Reserved
Nici o parte din acest document nu poate fi copiat, modificat sau multiplicat fara acordul scris al NEO STRUCTURAL ENGINEERING SRL. Orice modificare a acestui document fara acordul scris al NEO STRUCTURAL ENGINEERING SRL, le va anula in mod automat

Digitally signed by Radu Date: 2026.03.16 20:28: