Digitally signed by Raluca Pave
Date: 2026.03.16 20:06:52 EET

Plan cofraj fundatii-Demison piscina
Scara 1:100

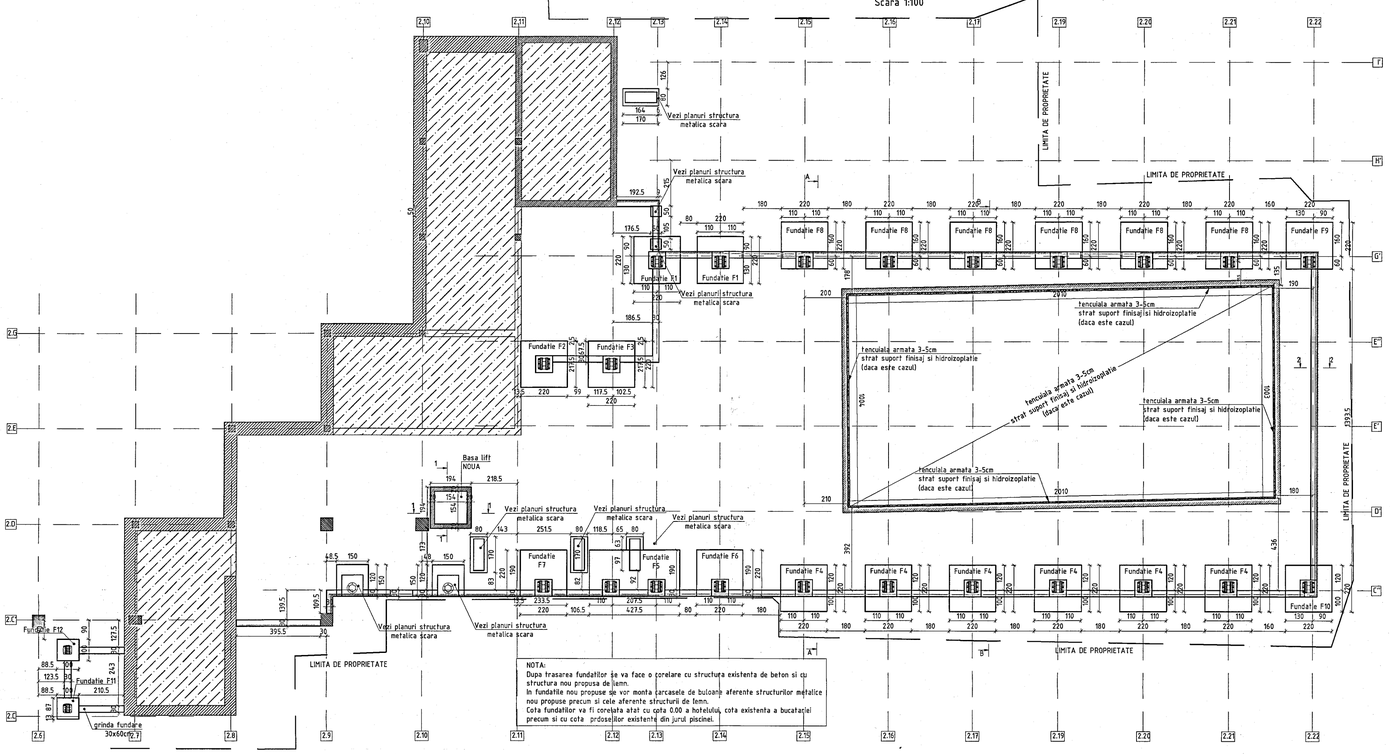

NOTA:
Dupa trasarea fundatiilor se va face o corelare cu structura existenta de beton si cu structura nou propusa de lemn.
In fundatiile nou propuse se vor monta carcasele de buloane aferente structurilor metalice nou propuse precum si cele aferente structurii de lemn.
Cota fundatiilor va fi corelata atat cu cota 0.00 a hotelului, cota existenta a bucatariei precum si cu cota pridoselilor existente din jurul piscinei.

Sectiune 2-2
Fundatie scara exterioara
Scara 1:20

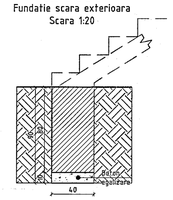

Sectiune 3-3
Fundatie scara interioara
Scara 1:20

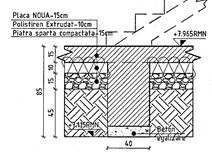

Detaliu aparat de reazem stalp din LLI
Scara 1:20

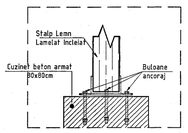

Sectiune 1-1
Basa lift
Scara 1:50

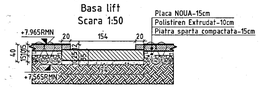

Detaliu cofraj fundatie F11
Scara 1:50

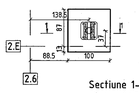

Detaliu cofraj fundatie F12
Scara 1:50

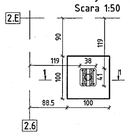

Sablon Tip 1
Fundatie F1-F10
Scara 1:20

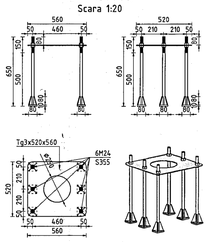

Sablon Tip 2
Fundatie F11 si F12
Scara 1:20

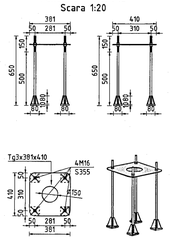

Sectiune 1-1
Scara 1:50

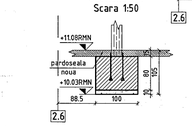

Detaliu cofraj fundatie F1
Scara 1:50

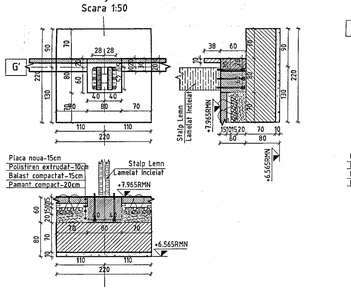

Detaliu cofraj fundatie F2
Scara 1:50

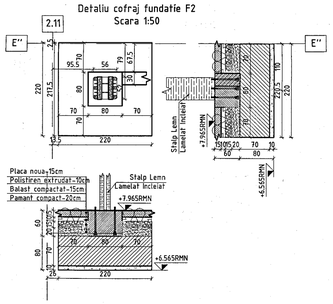

Detaliu cofraj fundatie F3
Scara 1:50

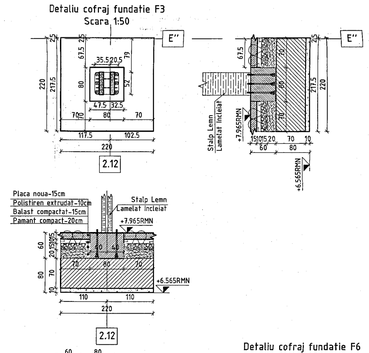

Detaliu cofraj fundatie F7
Scara 1:50

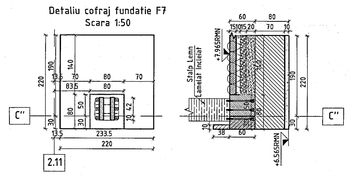

Detaliu cofraj fundatie F9
Scara 1:50

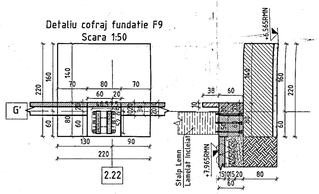

Detaliu cofraj fundatie F4
Scara 1:50

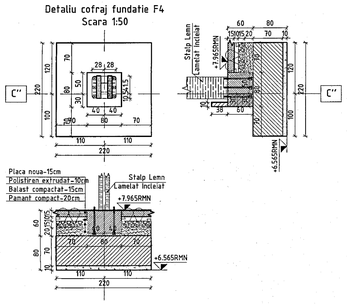

Detaliu cofraj fundatie F5
Scara 1:50

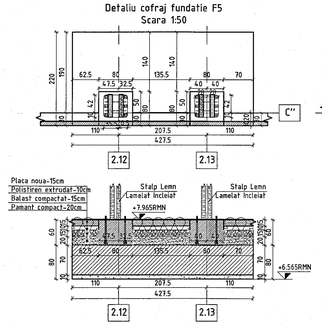

Detaliu cofraj fundatie F6
Scara 1:50

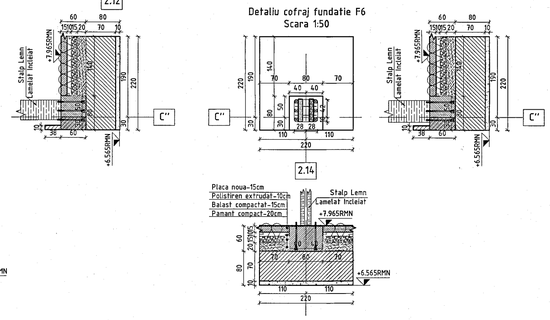

Detaliu cofraj fundatie F8
Scara 1:50

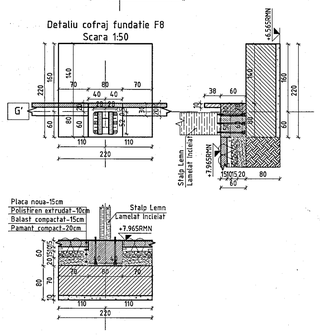

Detaliu cofraj fundatie F10
Scara 1:50

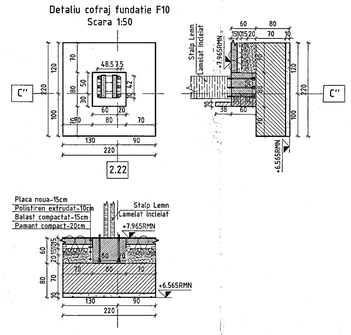

STOIAN V. VALERIU
ROMANIA
INGINER
EXPERT TEHNIC

NICULAE TEODOR
ROMANIA
NR. 1338
VERIFICATOR DE PROIECTE

MATERIALE:
Beton :
- beton armat : C35/45
- beton simplu: C16/20
- beton egalizare: C12/15
Armatura: BST500-C

NOTE:
- Cotele se vor verifica pe santier. Se va anunta proiectantul in cazul unor diferente de cote intre grosier si splinuirea de pe santier.
- Se va urmari o decapare corespunzatoare a terenului la realizarea fundatiilor pentru a se evita eroriile de montaj.
- Se va urmari o atenta leagare a pozitionarea picioarelor macaralelor.
- In betonul folosit pentru realizarea infrastructurii se va adauga aditiv special de impermeabilizare.
- Solutia de fundare va fi confirmata de catre elaboratorul studiului geotehnic.
- Terenul de fundare va fi confirmat de catre un inginer geotehnician.

REV	DATA	MOTIVUL
REV3	DATA3	M3
REV2	DATA2	M2
REV1	DATA1	M1
REV.	DATA	MOTIVUL

INTOCMIT
DIRECTOR PROIECT: ing. Andrei Nelia
PROIECTANT: ing. Bucur Stefan
VERIFICATOR: ing. Bucur Stefan

NUME PROIECT / PROJECT NAME:
Modernizarea si reabilitarea energetica a Centrului de pregatire si refacere/recuperare a capacitati de munca Diana - Salaru, Mangalia judetul Constanta

Str. Constantei, nr. 1, Mangalia, statiunea Saturn, strada Greenport, nr. 3-20, NCR102205, NCR102204, NCR102303, NCR102208
ADRESA PROIECT / PROJECT ADDRESS:

PROIECTANT / DESIGNER: S.C. NEO CONSULTING ENGINEERING S.R.L.
Str. Constantin Brancoveanu, nr. 14, Sector 4, Bucuresti
Tel: 0742.090.600 / 0722.206.207
office@neoengineering.ro / angelica.bunea@neoengineering.ro

BENEFICIAR / CLIENT: MINISTERUL AFACERILOR INTERNE

TITLU PLANSA / PLAN NAME:
PLAN SI DETALE COFRAJ FUNDATII-PISCINA DEMISOL

SCARA / SCALE	COD PROIECT / PROJECT NO	REV.
1:100/1:50/1:20	03/2025	00
DATA / DATE: 03.2025	FAZA / PHASE: P.T.	PLAN NR. 002

PLANUL SE VA CITI IMPREUNA CU RAPORTUL DE ARHEOLOGIE SI DETALIATE.
PLANUL SE VA CITI IMPREUNA CU NOTELE EXPLICATIVE, PRINCIPIILE, NU SE VA LUA LA SCARA.

SE INTERDICE COPIEREA SAU TRANSMITEREA PARTIALA SAU INTEGRALA A PREZENTEI LUCRARI FARA ACORDUL SCRIS AL S.C. NEO CONSULTING ENGINEERING S.R.L.

118.9mm x 84.1mm