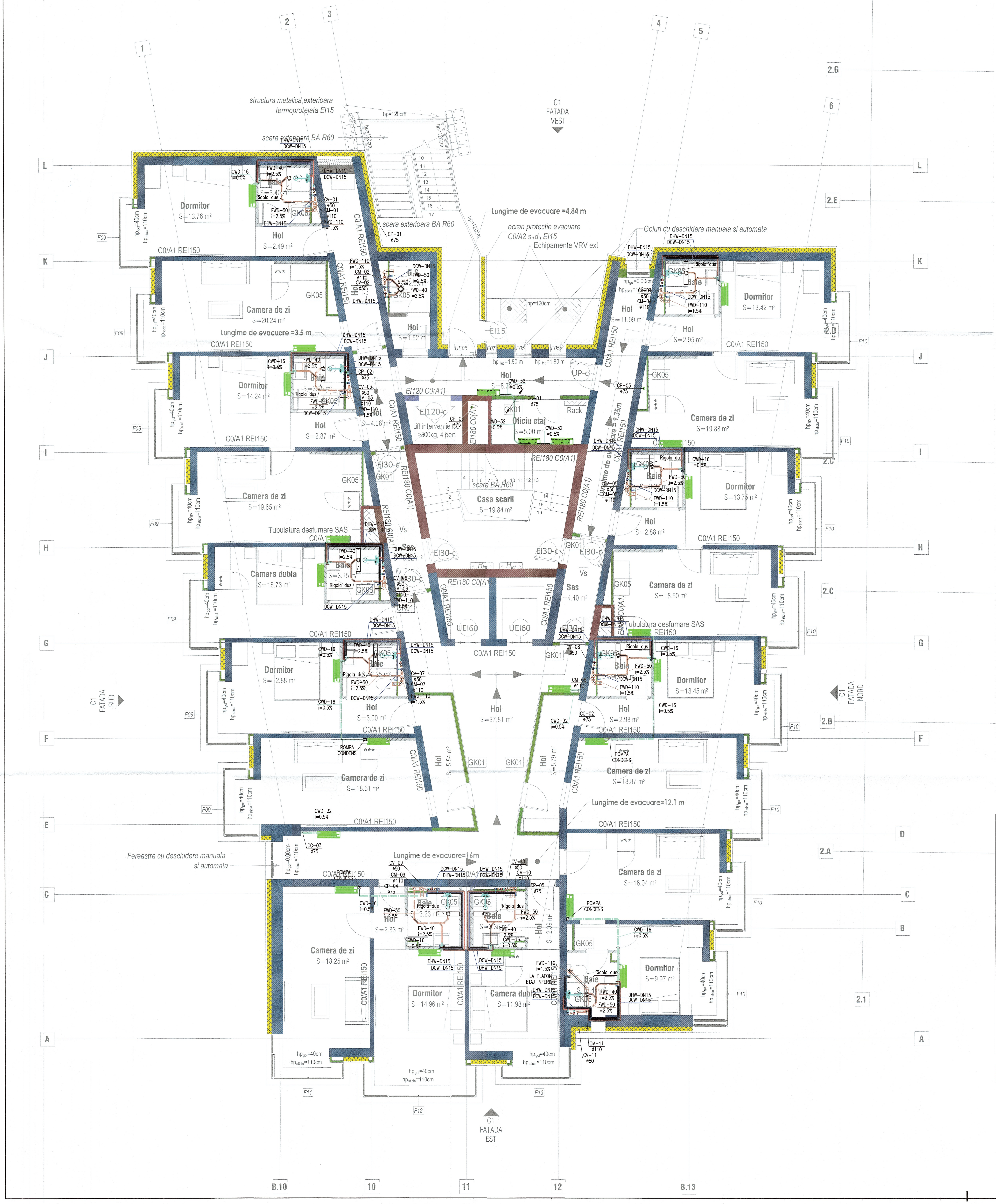

DETALIU RACORDARE CONDENS

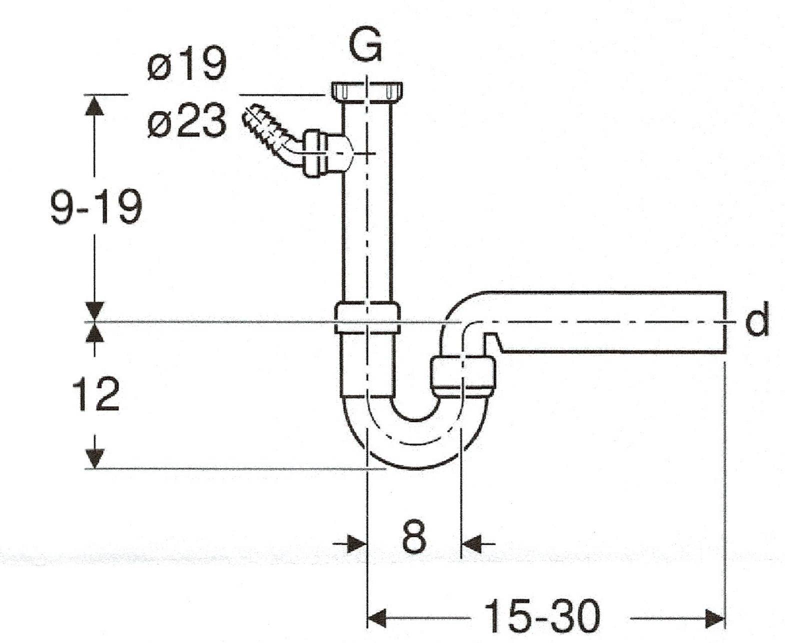

NOTE:

1. PREZENTA PLANSA SE VA CONSULTA NUMAI IMPREUNA CU DOCUMENTATIA AFERENTA TUTUROR SPECIALITATILOR DE INSTALATII, ARHITECTURA, STRUCTURA SI UTILITATI PARTE A LUCRARILOR PENTRU ACEST PROIECT.
2. TOATE DIMENSIUNILE SUNT IN MILIMETRI (mm), IN ABSENTA ALTOR PREVEDERI, SI SUNT RAPORTATE LA COTELE FINITE DE NIVEL ALE FIECARUI ETAJ.
3. DIMENSIUNILE NU VOR FI SCALATE DIN CADRUL PLANSELOR.
4. ORICE NECLARITATE, DISCREPANTA, VARIATIE SAU CONFLICT TREBUIE SA FIE ADUSE LA CUNOSTINTA PROIECTANTULUI.
5. ANTREPRENORUL VA FI RESPONSABIL DE COORDONAREA INSTALARII SI VA TINE SEAMA DE TOATE CELELALTE LUCRARI SI DISCIPLINE FIE IN TIMPUL ORI INAINTEA INCORPORARII ACESTORA IN LUCRARILE DIN SANTIER.
6. PLANSE DE COORDONARE LUCRU IN SANTIER, DE INSTALARE SI MANUFACTURARE PRECUM SI DOCUMENTATIA CARTEA CONSTRUCTIEI / AS-BUILT VA FI INTOCMITA DE CATRE ANTREPRENOR.
7. ANTREPRENORUL VA FI RESPONSABIL DE COORDONAREA SI INSTALAREA IN SANTIER A PLATFORMELOR DE ACCES, CAPACELOR DE ACCES, GRATARELOR, SCARILOR, BALUSTRADELOR SI ELEMENTELOR DE PROTECTIE NECESARE DESFASURARII IN SIGURANTA A ACTIVITATILOR VIITOARE DE MENTENANTA SI OPERARE A LUCRARILOR.
8. TRAVERSAREA / STRAPUNGEREA ELEMENTELOR DE CONSTRUCTIE ANTI-FOC SI/SAU REZISTENTE LA FOC DE CATRE INSTALATII (CONDUCTE, CANALE, TUBULATURI, CABLURI, CONDUCTORI, ETC.) SE VA PROTEJA IN CONFORMITATE CU NORMELE IN VIGOARE PRIN ETANSAREA GOLURILOR CU MATERIALE INCOMBUSTIBILE AVAND REZISTENTA LA FOC CEL PUTIN EGALA CU CEA A ELEMENTULUI DE CONSTRUCTIE STRAPUNS. TOATE STRAPUNGERILE VOR FI ETICHETATE.
9. IN CAZUL IN CARE NU ESTE PRECIZAT ALTFEL PE PLAN, MATERIALELE CONDUCTELOR VOR FI DUPA CUM URMEAZA:
   - CANALIZARE MENAJERA: PP MONTAJ LA INTERIOR, PVC-U MONTAJ INGROPAT SI IN RADIER, PPR PENTRU CANALIZARE POMPATA
   - CANALIZARE CONDENS: PP PENTRU EVACUARE GRAVITATIONALA, PEx PENTRU CANALIZARE POMPATA
   - CANALIZARE PLUVIALA: PEHD
   - APA RECE: PPR DISTRIBUTIE LA INTERIORE, PEHD MONTAJ INGROPAT SI IN RADIER
   - APA CALDA: PPR
10. LA TRECERILE CONDUCTELOR PRIN PLANSEE SI PERETI, SE VOR UTILIZA MANSOANE DE PROTECTIE DIN PVC CARE VOR AVEA DOUA DIAMETRE MAI MULT DECAT CONDUCTA SI VOR DEPASII CU 2 cm NIVELUL SUPRAFETEI FINITE A PARDOSELII. SPATIUL DINTRE CONDUCTA SI MANSON SE VA UMPLE CU VATA MINERALA PENTRU A MICSORA TRANSFERUL ZGOMOTELOR PRIN STRUCTURA, SAU CU SPUMA PE.
11. PROIECTAREA SI EXECUTIA SISTEMULUI DE SUSTINERE AL CONDUCTELOR VA INTRA IN SARCINA ANTREPENORULUI DE INSTALATII SI VA FI REALIZAT DE PERSONAL CALIFICAT.
12. IN CAZUL IN CARE NU ESTE PRECIZAT ALTFEL, ARMATURILE DE PE PREZENTUL PLAN VOR AVEA ACELASI DIAMETRU CU CEL AL CONDUCTELOR PE CARE SUNT AMPLASATE.
13. COTELE DE MONTAJ SI POZITIILE EXACTE PENTRU RACORDURILE LA OBIECTELE SANITARE VOR FI FURNIZATE IN PACHETUL DE ARHITECTURA.
14. INSTALAREA ELEMENTELOR DE INSTALATII VA INCORPORA MASURI ADECVATE PENTRU COMBATEREA MISCARILOR DATORATE CONTRACTIILOR SI DILATARILOR TERMICE.
15. IN LOCURILE IN CARE SUNT INSTALATE VANE, APOMETRE SAU PIESE DE CURATIRE IN GHENE SAU SPATII ASCUNSE- DIN PERETI SAU TAVANE, SE VOR PREVEDE USI DE VIZITARE PENTRU ACCES.
16. UNDE PANTELE CONDUCTELOR DE CANALIZARE NU SUNT SPECIFICATE, ACESTEA VOR FI CONFORME CU RECOMANDARILE ANEXEI 5.1 DIN NORMATIVUL I9/2022.
17. TOATE CONDUCTELE DE ALIMENTARE CU APA VOR FI IZOLATE CU PRODUSE DIN ELASTOMER AVAND GROSIMEA DE MINIM 9mm.
18. TOATE PRODUSELE UTILIZATE IN CONTACT CU APA POTABILA VOR FI INSOTITE DE AVIZ SANITAR.
19. CONDUCTELE DE CANALIZARE CONDENS DE LA UNITATILE INTERIOARE DE CLIMATIZARE SE VOR DIRECTIONA CATRE CEL MAI APROPIAT LAVOAR SAU SPALATOR. INAINTE DE CONEXIUNE, SE VA PREVEDE UN SIFON CU BILA PENTRU PROTECTIA IMPOTRIVA MIROSURILOR.

LEGENDA

SIMBOL	ABREVIERE	DESCRIERE
	DCW	CONDUCTA APA RECE
	DHW	CONDUCTA APA CALDA
	DHC	CONDUCTA APA CALDA RECIRCULATA
	FWD	CONDUCTA CANALIZARE MENAJERA
	CWD	CONDUCTA CANALIZARE CONDENS
	RWD	CONDUCTA CANALIZARE PLUVIALA
	SP50	SIFON PARDOSEALA RACORD IESIRE: ø50mm
	RT100	RECEPTOR TERASA RACORD IESIRE: ø110mm
	AAV ø110	AERISITOR AUTOMAT CU MEMBRANA DIMENSIUNE: 110mm
	CVM ø110	CACIULA VENTILATIE
	CM-01 ø110	COLOANA CANALIZARE MENAJERA DIMENSIUNE: 110mm
	CV-01 ø50	COLOANA AUXILIARA DE VENTILARE CANALIZARE MENAJERA DIMENSIUNE: 50mm
	CC-01 ø75	COLOANA CANALIZARE CONDENS DIMENSIUNE: 75mm
	CP-01 ø75	COLOANA CANALIZARE PLUVIALA DIMENSIUNE: 75mm

PRINCIPALII INDICATORI AI CONSTRUCȚIILOR:
Categoria de importanță: C (normală) conform HG nr. 766/1997;
Clasă de importanță (categoria de importanță specifică): III conform P100-1/2992;
Gradul de rezistență la foc:
Compartiment 1 corp 1 Hotel cladire inalta: GRF I - risc MIC de incendiu
Compartiment 2 corp restaurant +piscină: GRF III - risc MIC de incendiu
Compartiment 3 statie pompe incendiu: GRF II - risc MIC de incendiu
Compartiment 4 posturi trafo: GRF II - - risc MIJLOCIU de incendiu

La următoarea fază de proiectare se va realiza definitivarea și coordonarea soluțiilor tehnice descrise în prezenta documentație, a temelor de specialitate, și fișelor tehnice pentru echipamentele tehnologice utilitare aprobate de beneficiar. În urma verificării se consideră proiectul corespunzător fazei de proiectare, semnându-se și ștampilându-se conform îndrumătorului, conținând condițiile obligatorii ce vor fi introduse în proiect, prin grija investitorului, de către proiectant.

Acest document este proprietatea intelectuala a s.c. Wire Project Solutions s.r.l. Reproducerea sau difuzarea sunt interzise fara acordul scris din partea s.c. Wire Project Solutions s.r.l.
This document copyright © is owned by s.c. Wire Project Solutions s.r.l. No parts of this document may be reproduced or transmitted without the written permission of s.c. Wire Project Solutions s.r.l.

VERIFICATOR / EXPERT		Titlu proiect: Modernizarea și reabilitarea energetică a Centrului de pregătire și refacere/recuperare a capacității de muncă Diana – Saturn, Mangalia, județul Constanța. Amplasament: Jud. Constanța, mun. Mangalia, stațiunea Saturn, str. Greenport, nr. 2-2D, NC102305, NC102304, NC102303, NC102228	Nr. plansa: IS09
Beneficiar: MINISTERUL AFACERILOR INTERNE - DIRECTIA ASIGURARE LOGISTICA INTEGRATA		Titlu plansa: INSTALATII SANITARE Alimentare cu Apa si Canalizare Plan Curent (1-12) - Corp C1	Faza: PT-DE

Proiectant general	Proiect nr.	SPECIFICATIE	NUME	SEMNATURA	Scara
NEO STRUCTURAL ENGINEERING — SC NEO STRUCTURAL ENGINEERING SRL, consultanta, proiectare, expertizare structuri civile si industriale, adresa: str. Graului, nr. 7A, sec. 4, Bucuresti	03/2025	SEF PROIECT	Arh. Anamaria Gabriela MANEA / Ing. Ştefan Mihai BURCIU		1:50
		COORDONATOR INSTALATII	Ing. Elvis TARLEA		
Proiectant instalatii: WPS wireprojects — SC WIRE PROJECT SOLUTIONS SRL	Proiect nr. WPS-05-25-007P	PROIECTAT	Ing. Cristina BÎLEA		Data: Aprilie 2025
		DESENAT	Ing. Cristina BÎLEA		